prizma group
automation

Innovative Automation & SCADA Systems Solutions

prizma group
automation

INTRODUCTION

INTRODUCTION

prizma group
automation

Şirket Profili

Prizma Otomasyon Endüstriyel Kontrol ve Otomasyon Sistemleri sektöründe hizmet vermek üzere kurulmuştur. Endüstriyel Kontrol Sistemleri pazarındaki uzmanlığımız ve kalitemiz, hızlı bir şekilde yurtiçinde ve yurtdışında dikkat çekmeye devam etmektedir.

Müşterilerimize sunduğumuz anahtar teslim Otomasyon Sistemleri çözümlerinde; mühendislik, tasarım, programlama, konfigürasyon, test, devreye alma ve bakım hizmetleri vermekteyiz.

- Endüstriyel Kontrol Sistemleri,
- Tesisler için DCS / SCADA / PLC / RTU Sistemleri,
- Tesis / Proses Lokal Kontrol Sistemleri ve Enstrümantasyon,
- Bina Otomasyonu, Aydınlatma ve Havalandırma Otomasyon Sistemleri,
- Otomatik Sayaç Okuma Sistemleri,
- Haberleşme Altyapıları (Fiber Optik, UHF/VHF RF, GSM/GPRS),

Müşterilerimize anahtar teslim çözümler sunma gayretiyle, firmamız Otomasyon çözümlerinin yanında komple Elektrik Taahhüt / Elektrifikasyon projelerine de imza atmaktadır;

- Komple Elektrik Taahhüt Projeleri,
- Tesislerin OG/AG Elektrifikasyon İşleri,
- Orta Gerilim – OG ve Alçak Gerilim - AG Şalt Sistemleri,
- Transformatör ve Generatör Sistemleri,
- OG/AG Elektrik Motorları ve Kontrol Sistemleri,
- Elektrik Borulama ve Tava Montaj işleri,

Firmamız farklı sektörlerde çözümler sunabilmekte olup, yurtiçinde ve yurtdışında birçok projeye imza atmaktadır;

- İçme suyu ve Atık su arıtma tesisleri,
- Petrol ve Gaz Sahaları / Boru hatları / Tank Sistemleri,
- Enerji İletim ve Dağıtım sistemleri,
- Hidroelektrik Santraller,
- İlaç ve Kimya Fabrikaları,
- Çimento, Beton ve Asfalt Tesisleri,

prizma group
automation

Vizyonumuz

Üstün kalitede endüstriyel ürünler ve yeni çözümler sunmaktır. Başarımızın en temel taşı olan kaliteden hiçbir zaman ödün vermeden, teslim tarihlerine uygun, zamanında hizmetler sunabilmek en öncelikli gayemizdir.

Gücümüz

Mühendislik, dizayn, montaj ve devreye alma hizmetleri konusunda uzmanlaşmış ve deneyimli ekibimizden almış olduğumuz güçle müşterilerimize hizmet vermekteyiz.

Hizmetlerimiz

Petrol & Gaz, İçmesuyu / Atıksu ve Hidroelektrik Santraller dahil geniş bir sektör için önde gelen üreticilerden tedarik ettiğimiz ileri teknoloji ve güvenilir endüstriyel ürünlerle techiz;

- Anahtar teslim Elektrik Taahhüt ve Otomasyon sistemleri,
- Denetimli Kontrol ve Veri Toplama – SCADA Sistemleri,
- Telemetri / RTU / PLC Uygulamaları,
- Dağınık Kontrol Sistemleri – DCS,
- OG/AG Şalt ve MCC Uygulamaları,
- Fiber Optik / RF / GSM / GPRS tabanlı ağlar

Garantimiz

Kaliteden ödün vermeksizin müşteri memnuniyetini öncelikli amaç edindiğimiz için kazandığımız uzun süreli, kalıcı ilişkilerimiz yeni müşterilerimize verebileceğimiz en güzel teminattır.

prizma group
automation

FIELD OF ACTIVITIES

FIELD OF ACTIVITIES

İÇMESUYU ARITMA TESİSLERİ

Giderek artan su sıkıntısı ve artan temiz içme suyu talepleri doğrultusunda daha verimli çalışan İçmesuyu Arıtma Tesislerine ihtiyaç duyulmaktadır.

Bu doğrultuda, içmesuyu arıtma tesislerinin elektrik, enstrümantasyon ve otomasyon altyapılarının son teknoloji, sağlam ve güvenilir ürünlerle donatılması gerekmektedir.

Elektrik, enstrümantasyon ve otomasyon altyapılarında kullanılacak sistemlerin su uygulamalarında test edilmiş, ortam ve cevre koşullarına dayanıklı, işletme ve bakım ihtiyaçlarına cevap verebilecek ürünlerle teçhiz edilmesi gerekmektedir.

Firmamız İçmesuyu Arıtma Tesisleri için komple Elektrik Taahhüt, Elektrifikasyon, Enstrümantasyon ve Otomasyon Sistemi hizmetleri vermektedir.

Sunmuş olduğumuz çözümler, Orta Gerilim – OG şalt sistemlerinden SCADA Sistemlerine kadar geniş bir yelpazedeki tüm elektrik ve enstrümantasyon altyapısını kapsamaktadır.

Bu çözümler Schneider Electric, Rockwell, ABB, Siemens, Krohne ve Endress Hauser gibi sektörün öncü firmalarının sağlam ve güvenilir endüstriyel ürünleri ile techiz edilmektedir.

İÇMESUYU ARITMA TESİSLERİ

Elektrik ve Enstrümantasyon Sistemleri

Firmamız İçmesuyu Arıtma Tesisleri için aşağıdaki sistemlerin mühendislik dizaynı, projelendirmesi, temini, imalatı, saha montajları, test ve devreye alma işlerini yapmaktadır;

- 33kV / 12kV / 6.6kV Orta Gerilim Şalt Sistemleri,
- Orta Gerilim / Alçak Gerilim Trafolar,
- 0.4kV Alçak Gerilim Şalt Sistemleri,
- AG motor kontrol MCC panoları,
- AG Dağıtım panoları,
- Pompa, Mikser, Çökeltici, Döner Köprü Motor Sistemleri,
- Elektrik montajları, kablaj, borulama ve tava işleri,
- Tesis geneli proses kontrol ekipmanları, elektrikli aktüatörlü vanalar,
- Kimyasal, Klor Enjeksiyon / Dozajlama Sistemleri,
- Filtreleme Havuzları Enstrüman ve Ekipmanları,
- Basınç, Debi, Bulanıklık, Bakiye Klor, Seviye enstrümanları,
- Enstrüman test, devreye alma ve kalibrasyon

Bu çözümler Schneider Electric, Rockwell, ABB, Siemens, Krohne ve Endress Hauser gibi sektörün öncü firmalarının sağlam ve güvenilir endüstriyel ürünleri ile techiz edilmektedir.

İÇMESUYU ARITMA TESİSLERİ

SCADA / Otomasyon Sistemleri

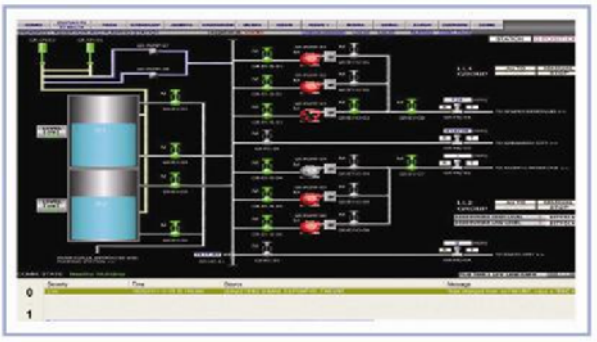

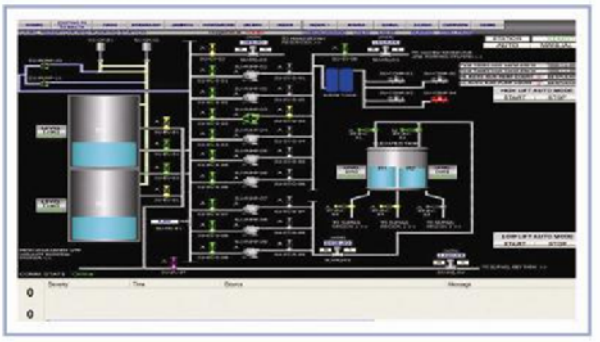

Firmamız İçmesuyu Arıtma Tesisleri için SCADA / Otomasyon sistemlerinin mühendislik dizaynı, projelendirmesi, temini, imalat, saha montajları, test ve devreye alma işlerini yapmaktadır;

- SCADA Kontrol & İzleme Merkezi,
- Haberleşme Altyapısı (Fiber Optik, UHF/VHF RF, GSM/GPRS),
- Arıtma Tesisi PLC'leri ve Filtre Kontrol Panelleri,
- Pompa İstasyonları PLC veya RTU Üniteleri,
- Rezervuar / Su Depoları PLC veya RTU Üniteleri,
- Kimyasal, Klor Enjeksiyon ve Dozajlama Üniteleri,
- Koç Darbesi Koruma Sistemleri Kontrol Üniteleri,
- Enstrümantasyon Sistemleri,

Sunmuş olduğumuz SCADA / Otomasyon Sistemleri dizaynlarında her açıdan mükemmelliği yakalamak için geniş bir yelpazeden, yenilikçi ve en son teknoloji otomasyon ürünleri ve yazılımları kullanmaktayız.

Müşterilerimiz, tesisten toplanan anlık veriler ve tarihsel kayıtlarla sadece uzaktan izleme ve kontrol yapmakla kalmayıp, tesisin verimli bir şekilde çalışması için gerekli alarmlar, trendler, raporlar ve diğer analiz imkanlarına sahip olmaktadırlar.

Bu çözümler Schneider Electric, Rockwell, ABB, Siemens, Krohne ve Endress Hauser gibi sektörün öncü firmalarının sağlam ve güvenilir endüstriyel ürünleri ile techiz edilmektedir.

ATIKSU ARITMA TESİSLERİ

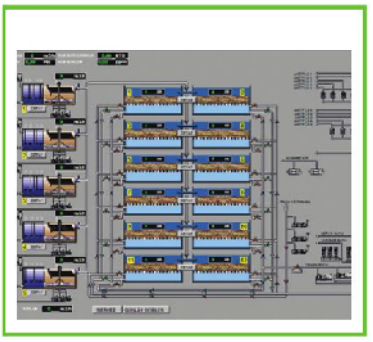

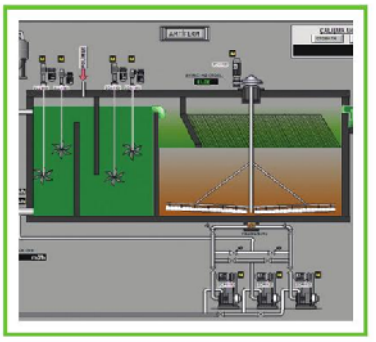

Gün geçtikçe hızlı bir şekilde artan kentsel nüfus ve büyüyen endüstri ile orantılı olarak artan atık su kapasitesi hem temiz su kaynaklarını tehdit etmekte hem de çevre koşullarını kötüleştirmektedir.

Atıksu Arıtma Tesislerinin gerek yerleşim birimlerinden, gerekse endüstriyel tesislerden ve diğer kuruluşlardan gelen sıvı atıkları, çevreye zarar vermeden ve temiz su kaynaklarını tehdit etmeden hızlı ve güvenilir bir şekilde arıtması gerekmektedir.

Bu doğrultuda, atıksu arıtma tesislerinin elektrik, enstrümantasyon ve otomasyon altyapılarının son teknoloji, sağlam ve güvenilir ürünlerle donatılması gerekmektedir.

Elektrik, enstrümantasyon ve otomasyon altyapılarında kullanılacak sistemlerin atıksu uygulamalarında test edilmiş, ortam ve cevre koşullarına dayanıklı, işletme ve bakım ihtiyaçlarına cevap verebilecek ürünlerle teçhiz edilmesi gerekmektedir.

Firmamız; Atıksu Arıtma Tesisleri için komple Elektrik Taahhüt, Elektrifikasyon, Enstrümantasyon ve Otomasyon Sistemleri hizmetleri vermektedir.

Sunmuş olduğumuz çözümler, Orta Gerilim – OG şalt sistemlerinden SCADA Sistemlerine kadar geniş bir yelpazedeki tüm elektrik ve enstrümantasyon altyapısını kapsamaktadır.

Bu çözümler Schneider Electric, Rockwell, ABB, Siemens, Krohne ve Endress Hauser gibi sektörün öncü firmalarının sağlam ve güvenilir endüstriyel ürünleri ile techiz edilmektedir.

ATIKSU ARITMA TESİSLERİ

Elektrik ve Enstrümantasyon Sistemleri

Firmamız Atıksu Arıtma Tesisleri için aşağıdaki sistemlerin mühendislik dizaynı, projelendirmesi, temini, imalat, saha montajları, test ve devreye alma işlerini yapmaktadır;

- 33kV / 12kV / 6.6kV Orta Gerilim Şalt Sistemleri,
- Orta Gerilim / Alçak Gerilim Trafolar,
- 0.4kV Alçak Gerilim Şalt Sistemleri,
- AG motor kontrol MCC panoları,
- AG Dağıtım panoları,
- Çamur Pompaları, Mikser, Çökeltici, Sıyırıcı Motor Sistemleri,
- Blower, Yüzey Havalandırıcı Kontrol Sistemleri,
- Izgara, Kum Ayırıcı, Kum Tutucu Sistemleri,
- Dalgıç Pompa, Dalgıç Mikser Sistemleri,
- Tesis Geneli Proses Kontrol Ekipmanları, Elektrik Aktüatörlü Vanalar,
- Kimyasal Enjeksiyon / Dozajlama Sistemleri,
- Basınç, Debi, Bulanıklık, Seviye Enstrümanları,
- Enstrüman Test, Devreye Alma ve Kalibrasyon,

Bu çözümler Schneider Electric, Rockwell, ABB, Siemens, Krohne ve Endress Hauser gibi sektörün öncü firmalarının sağlam ve güvenilir endüstriyel ürünleri ile techiz edilmektedir.

ATIKSU ARITMA TESİSLERİ

SCADA / Otomasyon Sistemleri

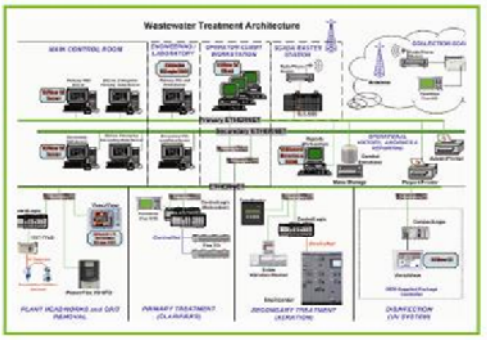

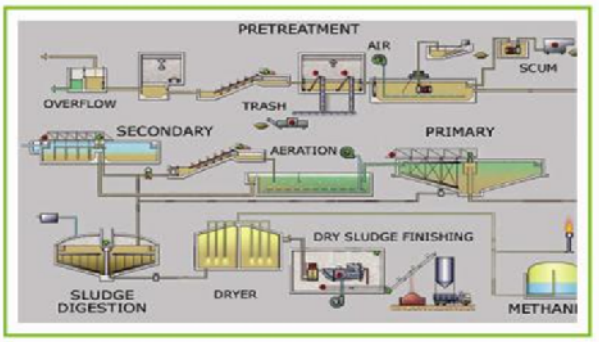

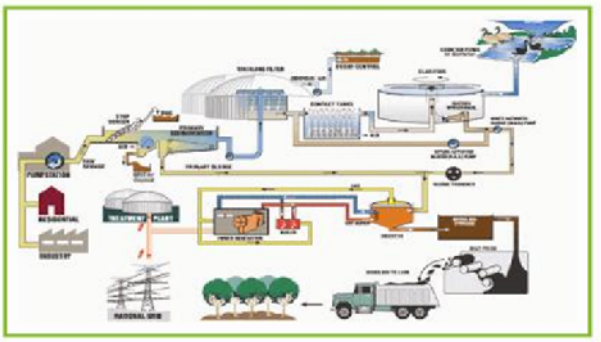

Firmamız Atıksu Arıtma Tesisleri için SCADA / Otomasyon sistemlerinin mühendislik dizaynı, projelendirmesi, temini, imalat, saha montajları, test ve devreye alma işlerini yapmaktadır;

- SCADA Kontrol & İzleme Merkezi,
- Haberleşme Altyapısı (Fiber Optik, UHF/VHF RF, GSM/GPRS),
- Atıksu Arıtma Tesisi PLC'leri ve Kontrol Panelleri,
- Atıksu Pompa İstasyonları PLC veya RTU Üniteleri,
- Kimyasal Enjeksiyon ve Dozajlama Üniteleri,
- Enstrümantasyon Sistemleri,

Sunmuş olduğumuz SCADA / Otomasyon Sistemleri dizaynlarında her açıdan mükemmelliği yakalamak için geniş bir yelpazeden, yenilikçi ve en son teknoloji otomasyon ürünleri ve yazılımları sunmaktayız.

Müşterilerimiz, tesisten toplanan anlık veriler ve tarihsel kayıtlarla sadece uzaktan izleme ve kontrol yapmakla kalmayıp, tesisin verimli bir şekilde çalışması için gerekli alarmlar, trendler, raporlar ve diğer analiz imkanlarına sahip olmaktadırlar.

Bu çözümler Schneider Electric, Rockwell, ABB, Siemens, Krohne ve Endress Hauser gibi sektörün öncü firmalarının sağlam ve güvenilir endüstriyel ürünleri ile techiz edilmektedir.

PETROL & GAZ ENDÜSTRİSİ

Petrol ve Gaz endüstrisinde; günümüz şartları, gelecekteki beklentiler, daha ucuz enerji ihtiyacı, sürekli artan yasal düzenlemeler, yüksek yatırım ve işletme maliyetleri ve tecrübeli personel yetersizliği gibi birçok sebepten dolayı bu sektörde çalışan firmalar emsalsiz bir meydan okumayla karşı karşıyadır.

Petrol ve gaz tedarik zincirinin neresinde olursanız olun, üretimden iletime kadar firmamızın bu sektördeki derin bilgi birikimi, otomasyon ve endüstri tecrübesi sayesinde, entegre bilgi, kontrol, güç ve emniyet çözümlerini tesislerinize uygulayarak karşı karşıya olduğunuz bu meydan okumayla baş edebilir ve maliyetlerinizi düşürebilirsiniz.

İşletmenizi optimize etmek ve karlılık oranınızı maksimize etmek için sunmuş olduğumuz en son teknoloji otomasyon çözümleri, endüstriyel kontrol ve enstrümantasyon sistemleri sayesinde hem işletmenin sürekliliğini hem de tehlikeli üretim koşullarında minimize edilmiş insan gücüne erişebilirsiniz.

Firmamız Petrol ve Gaz Endüstrisi için aşağıdaki çözümleri sunmaktadır;

- DCS / SCADA / PLC / RTU Çözümleri,
- Entegre Proses Kontrol Sistemleri,
- Emniyet ve ESD Sistemleri,
- Petrol & Gaz Sahaları Enstrümantasyon Sistemleri,
- Petrol & Gaz Boruhatları Enstrümantasyon Sistemleri,
- Petrol & Gaz Boruhatları Kaçak Tespit Sistemleri,
- Atbaşı Otomasyonu / Kuyu Yönetim Sistemleri,
- Tank Çiftlikleri Yönetim Sistemleri,

Firmamız Petrol ve Gaz endüstrisindeki geniş bilgi birikimi, tecrübeli ve kabiliyetli mühedislik ekibi sayesinde dünyanın neresinde olursanız olun işletmenizin ihtiyaçlarına cevap vermek için dizayn, geliştirme, kurulum ve destek hizmetleri vermektedir.

Bu çözümler Schneider Electric, Rockwell, ABB, Siemens, Krohne, Emerson Rosemount ve Endress Hauser gibi sektörün öncü firmalarının sağlam ve güvenilir endüstriyel ürünleri ile techiz edilmektedir.

PETROL & GAZ ENDÜSTRİSİ

Petrol & Gaz Sahaları SCADA Sistemleri

Prizma Grup Otomasyon Petrol ve Gaz Sahaları için SCADA / Telemetri / PLC / RTU Sistemleri sunmaktadır.

Petrol ve Gaz üretim kuyuları, gaz ve su enjeksiyon kuyuları, gas lift skidleri endüstri standartlarına uygun enstrümanlarla techiz edilir;

- Kuyubaşı basınç ve sıcaklık bilgileri,
- Hat basıncı ve sıcaklık bilgileri,
- Kuyubaşı vana pozisyon bilgileri,
- Hidrolik kontrol paneli enstrümanları,
- AGA veya diğer endüstri standartlarına uygun Elektronik Akışmetreler,
- Solenoid vanalar ve diğer enstrümanlar,

Kuyular yukarıda bahsi geçen bilgilerin toplanması, işlenmesi ve SCADA Kontrol Merkezine transfer edilebilmesi için Uzak Terminal Üniteleri – RTU'larla donatılır.

Radyo Frekans, Uydu veya Fiber Optik tabanlı haberleşmeler sistemin omurgası olarak kullanılabilir.

Son olarak, SCADA Kontrol Merkezleri işletme ve bakım personeli için Denetimli Kontrol ve Veri Toplama fonksiyonları sağlar.

Bu çözümler, Schneider Electric, Rockwell, ABB, Siemens, Krohne, Emerson Rosemount ve Endress Hauser gibi sektörün öncü firmalarının sağlam ve güvenilir endüstriyel ürünleri ile techiz edilmektedir.

PETROL & GAZ ENDÜSTRİSİ

Petrol & Gaz Boruhatları SCADA Sistemleri

Prizma Grup Otomasyon Petrol ve Gaz Boruhatları için SCADA / Telemetri / PLC / RTU Sistemleri sunmaktadır.

Petrol ve Gaz boruhatları vana ve pompa istasyonları, gaz kompresör istasyonları, enjeksiyon hattı vanaları, pig atma/alma istasyonları, endüstri standartlarına uygun enstrümanlarla donatılır;

- Hat basıncı ve sıcaklık bilgileri,
- Vana pozisyonları ve solenoidleri,
- Pompa istasyonları ekipmanları,
- AGA veya diğer endüstri standartlarına uygun Elektronik Akışmetreler,
- Pig sinyalleri ve diğer enstrümanlar,

SCADA Sistemi tasarımlarımız üretim ve iletim hatlarınızdan en iyi performans ve verimin alınabilmesi için sağlam ve güvenilir RTU'lar, PLC'ler, enstrümanlar, haberleşme ve kontrol merkezi ekipmanları ile donatılır.

Bu çözümler Schneider Electric, Rockwell, ABB, Siemens, Krohne, Emerson Rosemount ve Endress Hauser gibi sektörün öncü firmalarının sağlam ve güvenilir endüstriyel ürünleri ile techiz edilmektedir.

PETROL & GAZ ENDÜSTRİSİ

Boruhattı Kaçak Tespit Sistemleri

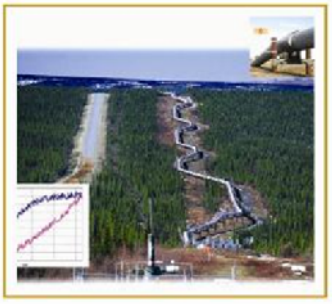

20" lik bir boru hattında %1'lik bir kaçağın yılda 450,000 varile dönüştüğünü ve 10km2'lik bir gölü 24 saat içinde kirletebileceğini düşünün. Hızlı bir şekilde tespit edilemeyen kaçaklar, doğal kaynakların zehirlenmesine, çevre kirliliğine ve bazen çok büyük çevre felaketlerine sebep olacaktır.

Kaçak genel olarak eski boru hatlarının bir problemi olarak düşünülse de yeni hatlarda bile beklenmedik mekanik ekipman arızaları, kazı çalışmaları ve hatta doğal felaketlerin sebep olacağı kaçaklar meydana gelebilir.

Kaçak oluştuğunda, mümkün olan en kısa sürede ve hassas olarak kaçağın yerini ve büyüklüğünü bildiren bir alarmın oluşturulması gerekir.

KROHNE'nin boru hattı kaçak tespit ve lokalizasyon sistemi çok hızlı cevap süresine sahip olmakla birlikte, kaçağın yerini 10km'lik bir boru hattında 100mt'ye kadar tespit edebilmektedir. Boru hatlarının sadece durağan / stabil akış olduğu durumları değil, aynı zamanda çalışmadığı zamanlardaki, startup ve transient akış durumlarını da izlemektedir. O yüzden hiçbir zaman kaçağı gözden kaçırmaycaktır.

Firmamız, Petrol & Gaz Endüstrisi için sunmuş olduğu kaçak tespit ve lokalizasyon sistemlerinde Krohne Petrol & Gaz bölümünün dayanıklı, güvenilir ve hassas ürünlerini kullanmaktadır.

PETROL & GAZ ENDÜSTRİSİ

Tank Ölçümü / Tank Çiftliği Yönetim Sistemleri

Petrol & Gaz Endüstrisinde, tank çiftliği, terminal, rafineri veya depolama tesisi işleten her firmanın, tank içeriğini ölçmek için birçok teknik ve ticari nedenleri vardır.

Herhangi bir rafineri, terminal veya depolama tesisi için depolanmış petrol ürünleri doğrudan mal varlığı olduğu için, envanter yönetimi çok önemlidir. Bu yüzden tank içeriğini ölçmek, envanter yönetimi yapabilmek için zaruridir.

Günlük işletme faaliyetleri için tankların emniyetli sınırlarda çalıştığından ve tank kapasitesinin tamamen kullanıldığından emin olabilmek için Tank Ölçümü çok önemlidir. Sunmuş olduğumuz çözümler, işletmenin sürekli olarak tank içeriğini izleyebilmesi ve tank hareketlerini takip edebilmesi için optimize edilir.

Bu gereksinimleri karşılayabilmek için, en son teknoloji tank ölçüm sistemlerini seçmek ve uygulamaya geçirmek bizim uzmanlık alanımızdır. Bu kapsamda tank çiftliklerinin enstrümantasyonu ve otomasyon sistemlerinin dizayn, imalat, montaj, devreye alma ve servis hizmetlerini sunmaktayız.

Firmamız, KROHNE ve EMERSON ROSEMOUNT gibi lider markaların geniş tank ölçüm ürünleri yelpazesinden seçecekleri ürünlerle teçhiz edilmiş, sizin ihtiyaçlarınıza en uygun Tank Ölçüm & Yönetim Sistemleri sunmaktadır.

HİDRO ELEKTRİK SANTRALLER

Elektrik ve Enstrümantasyon Sistemleri

Firmamız; Hidro Elektrik Santraller için aşağıdaki sistemlerin mühendislik dizaynı, projelendirmesi, temini, imalat, saha montajları, test ve devreye alma işlerini yapmaktadır;

- Orta Gerilim Şalt Sistemleri (OG Hücre Grupları),
- Alçak Gerilim Şalt Sistemleri (Tesis içi AG Dağıtım Panoları),
- Senkronizasyon Sistemleri,
- Elektrik montajları, kablaj, borulama ve tavalama işleri,
- Enstrüman test, devreye alma ve kalibrasyon,

Bu çözümler Schneider Electric, Rockwell, ABB, Siemens, Krohne ve Endress Hauser gibi sektörün öncü firmalarının sağlam ve güvenilir endüstriyel ürünleri ile techiz edilmektedir.

HİDRO ELEKTRİK SANTRALLER

SCADA / Otomasyon Sistemleri

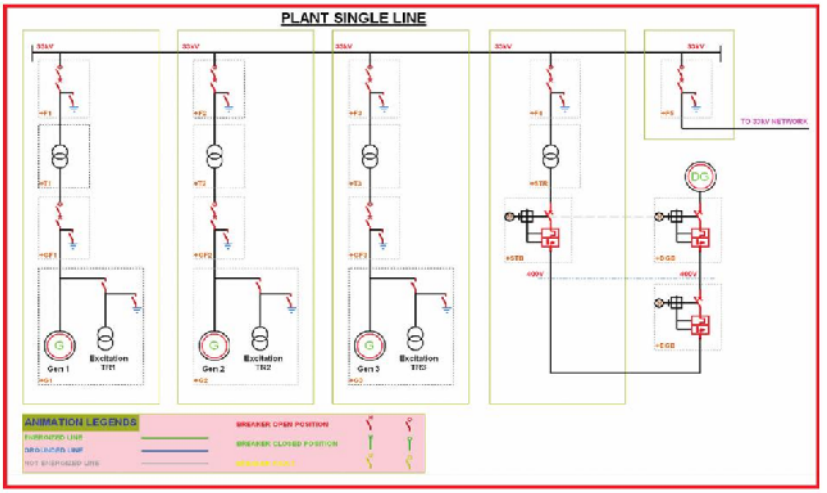

Firmamız Hidro Elektrik Santraller için SCADA / Otomasyon sistemlerinin mühendislik dizaynı, projelendirmesi, temini, imalat, saha montajları, test ve devreye alma işlerini yapmaktadır;

- SCADA Kontrol & İzleme Merkezi,
- Haberleşme Altyapısı (Fiber Optik, Bakır Kablolama),
- Ortak Sistem PLC'leri ve Kontrol Panelleri,
- Türbin/Generatör PLC'leri ve Kontrol Panelleri,
- Enstrümantasyon Sistemleri,

Hidroelektrik Santrallere ait aşağıdaki ve gerekli diğer bilgiler SCADA sistemi sayesinde uzaktan izlenebilir ve gerekli kontroller güvenli bir şekilde yapılabilmektedir.

- Su seviyesinin izlenmesi,
- Giriş Kapaklarının kontrolü,
- Türbin kontrolleri, exciter ve governor kontrolleri,
- Jeneratörlerin senkronizasyonu,
- OG/AG şalt ekipmanlarının izlenmesi ve kumandası,
- Koruma röleleri ve enerji analizörlerinin izlenmesi,
- Santral acil durdurma senaryolarının uygulanması,
- Türbin ve governor sıcaklıkları, yağ seviyesi, yağ basıncı ve diğer kritik bilgiler,
- Türbin soğutma suyu kontrolleri,

Müşterilerimiz, tesisten toplanan anlık veriler ve tarihsel kayıtlarla sadece uzaktan izleme ve kontrol yapmakla kalmayıp, tesisin verimli bir şekilde çalışması için gerekli alarmlar, trendler, raporlar ve diğer analiz imkanlarına sahip olmaktadırlar.

Bu çözümler; Schneider Electric, Rockwell, ABB, Siemens, Krohne ve Endress Hauser gibi sektörün öncü firmalarının sağlam ve güvenilir endüstriyel ürünleri ile techiz edilmektedir.

ENERJİ İLETİM VE DAĞITIM

SCADA / Otomasyon Sistemleri

Prizma Grup Otomasyon, fabrikalar, alışveriş merkezleri, binalar ve endüstriyel tesisler için Güç Dağıtım ve Enerji Faturalama SCADA Sistemleri sunmaktadır.

Bu SCADA Sistemleri şebekenizle ilgili kritik bilgiler ve güvenli kontrol fonksiyonları sağlar;

- Yük Aktarma,
- Aktif ve Reaktif Güç Kontrolü,
- Generatörler ve Türbinler,
- Motorlar, Hız Kontrol ve Yumuşak Yolverme,
- Trafolar ve Kademe Değiştirme,
- Kesiciler, Ayırıcılar ve Topraklama Anahtarları,
- Enerji Analizörleri, Sayaçlar ve Koruma Röleleri,
- Senkronizasyon,

Giderek artan enerji talepleri sonucunda, manuel /lokal işletmenin zor ve tehlikeli olduğu daha karmaşık dağıtım şebekeleri ortaya çıkmaktadır.

Müşterilerimiz doğru tasarlanmış SCADA Sistemleri sayesinde, uzaktan kontrol ve izleme yapabilmekte ve SCADA/PLC tabanlı kontrol sistemlerinin avantajlarından faydalanmaktadır;

- Kolay İşletme,
- Yüksek Üretim,
- Minimum İşletme Maliyeti,
- Verimli Güç Kullanımı,
- Enerji Devamlılığı,
- En Az Ekipman ve Makina Arızası,

Şebekeniz üzerinde uzaktan izleme ve kontrol imkânı tanıyan SCADA Sistemleri çözümlerimiz Schneider Electric, Rockwell, ABB ve Siemens gibi önde gelen üreticilerin en iyi kalitedeki ürünleri ile donatılır.

BUHAR KAZANI OTOMASYONU

Prizma Grup Otomasyon, endüstriyel tesisler, fabrikalar, hastaneler ve sitelerin buhar kazanları için otomasyon sistemleri sunmaktadır.

Buhar kazanlarına ait aşağıdaki ve gerekli diğer bilgiler SCADA sistemi sayesinde uzaktan izlenebilir ve gerekli kontroller güvenli bir şekilde yapılabilmektedir.

- Kazan işletme basıncı ve sıcaklığı,
- Kazan su seviyesi ve iletkenlik değeri,
- Kazan besi suyu giriş ve çıkış sıcaklığı,
- Kazan ve pompaların çalışma saatleri,
- Baca gazı çıkış sıcaklığı ve analiz değerleri,
- Degazör tankı su seviyesi ve sıcaklığı,
- Kondens tankı su seviyesi ve sıcaklığı,
- Fan motoru frekans, gerilim, akım ve güç bilgisi,
- Yakıt, su ve buhar debileri ve toplamları,
- Brülör, pompalar, fan ve vanaların kontrolleri,
- Pompa ve kazan verimi,

Bu çözümler Schneider Electric, Rockwell, ABB, Siemens, Krohne ve Endress Hauser gibi sektörün öncü firmalarının sağlam ve güvenilir endüstriyel ürünleri ile techiz edilmektedir.

MOTOR KONTROL ÇÖZÜMLERİ

Yumuşak Yolvericiler:

Prizma Grup Otomasyon, geniş bir ürün yelpazesinden yüksek kaliteli Motor Yumuşak Yolverme cihazları sunar.

Alçak Gerilim –AG (208-690VAC)'den Orta Gerilim – OG (15kV'a kadar) geniş bir gerilim aralığında, basit / tek motorlu uygulamalardan komplex çözümlere kadar Yumuşak Yolverme Cihazları sunmaktayız.

Hız Kontrol Cihazları:

Prizma Grup Otomasyon, makinelerden endüstriyel tesislere kadar geniş bir alanda kullanılabilecek, yüksek kaliteli Hız Kontrol Cihazları sunmaktadır.

Alçak Gerilim –AG (208-690VAC)'den Orta Gerilim – OG (15kV'a kadar) geniş bir gerilim aralığında, basit / tek motorlu uygulamalardan komplex çözümlere kadar Hız Kontrol Cihazları sunmaktayız.

Müşterilerimize Schneider Electric, Rockwell, ABB ve Siemens gibi lider markaların yumuşak yolverme ve hız kontrol ürünleriyle satış, satış-sonrası destek, kurulum, test ve devreye alma hizmetleri vermekteyiz.

PANO İMALAT ÇÖZÜMLERİ

Prizma Grup Otomasyon, gerek anahtar teslim taahhütünü yapmış olduğu projelerde gerekse diğer müşterilerinin ihtiyacını karşılayabilmek için imalat ve devreye alma ekipleri ile pano imalat, montaj, devreye alma, satış ve destek hizmetleri vermektedir.

Değerli müşterilerimize sunmuş olduğumuz pano çözümlerimiz;

- Çekmeceli ve Form uygulamalı AG Ana Dağıtım Panoları,
- Çekmeceli Tip Harmonik Filtre Kompanzasyon Panoları,
- Tali Dağıtım Tabloları ve Aydınlatma Kontrol Tabloları,
- Harici Tip Şantiye ve Sayaç Panoları,
- MCC Motor Kontrol Panoları,
- Softstarter ve Hız Kontrol Sürücü Panoları,
- Otomasyon Sistemi DCS, PLC, RTU Panoları,

Müşterilerimize sunmuş olduğumuz pano çözümlerinde ABB, Schneider Electric, Rockwell ve Siemens gibi lider markaların kaliteli ürünleri kullanılmaktadır.

prizma group
automation

KEY SUPPLIERS

KEY SUPPLIERS

prizma group
automation

ABB	Schneider Electric	Rockwell Automation
SIEMENS	WAGO INNOVATIVE CONNECTIONS	MOXA
PHOENIX CONTACT	EMERSON Process Management	Honeywell
KROHNE	Endress+Hauser The Power of Know How	HACH LANGE UNITED FOR WATER QUALITY
PELCO	CONERGY	HES KABLO
nexans	TC COMMUNICATIONS THE LEADER IN FIBER OPTIC CONNECTIVITY	KYOCERA
VARTA	SUNRISE SOLARTECH	EAE ELEKTROTEKNİK
agesmühendislik	formenerji	PRYSMIAN CABLES & SYSTEMS

prizma group
automation

prizma group
automation

PRİZMA Grup Otomasyon Elektrik İnşaat Taahhüt Sanayi ve Tic. Ltd. Şti.
İVOGSAN Altınarı San. Sit. 22. Cad. 661 Sk. No: 19 İvedik / Yenimahalle / ANKARA
Tel: +90(312) 395 09 22 - Fax: +90(312) 395 09 66

e-mail: info@**prizmaotomasyon**.com.tr
web: www.**prizmaotomasyon**.com.tr

utopyagrafik.com